⇨ はコースナンバー記入面

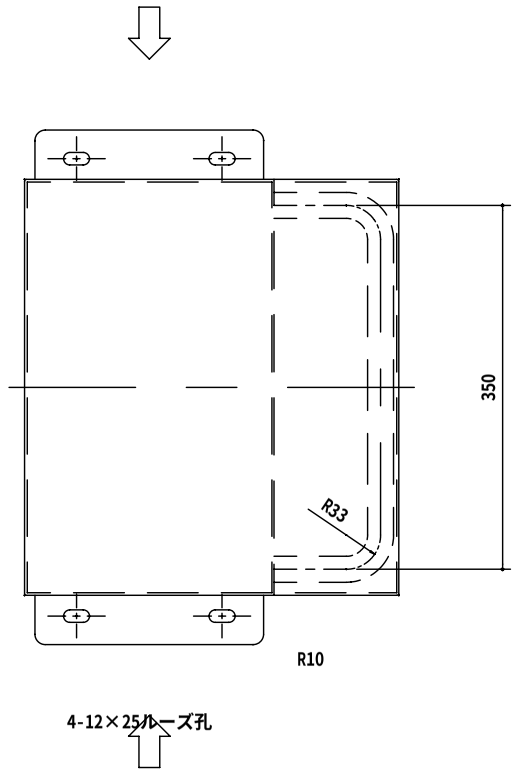

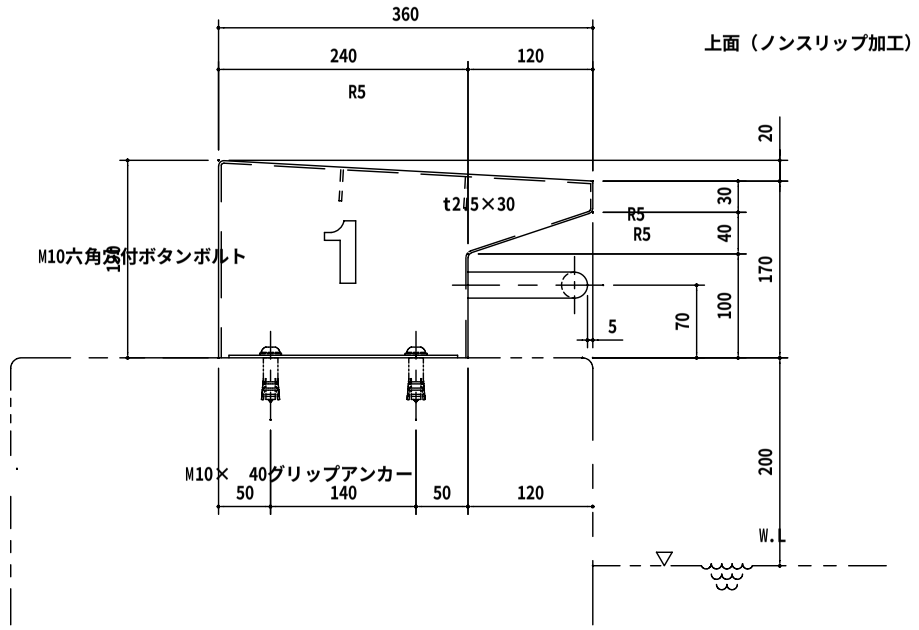

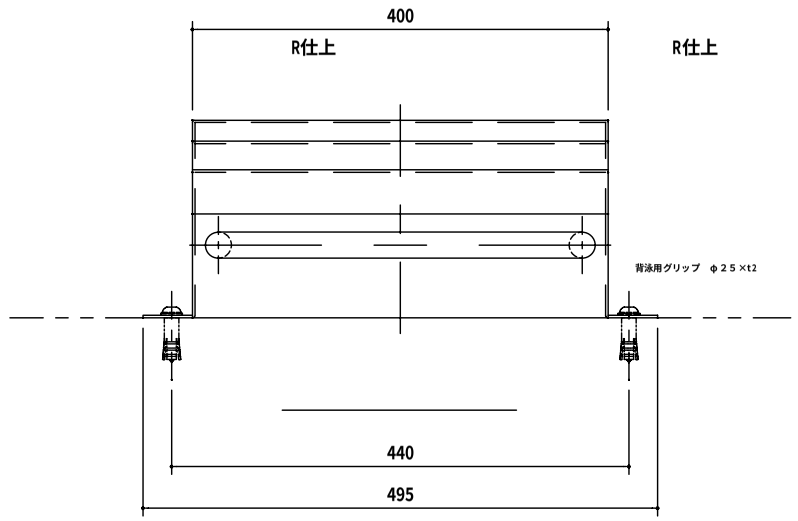

1．記入なき材質は全てSUS304、外面＃400バフ仕上とする。
2．スタート台仕上塗装は、エポキシ樹脂塗料２回塗とする。

No.	旧#	3	DATE 2007. 9/7	DRAWN	CHECKED	PART No. 番号	DESCRIPTION 名 称 及 寸 法	MATERIAL 材 質	REQUIRE 1組分個数	NOTE 備 考
No.	旧#	2	SCALE 1/5	CHIEF	HEAD	QUANTITY 製作台数	UNIT 台	SET PER 1 UNIT 組（1台分につき）		
No.	旧#	1	SANRITSU			脱着式BOX型スタート台		MFG. No.		
旧図面番号	完全流用時	REVISION 訂 正				TA-1005		DRAWING No.		